第71回 春季東北地区高等学校野球青森県大会 組み合わせ

1 期間　令和6年 5月10日（金）～26日（日）

2 会場　県:青森県営野球場・は:はるか夢球場(弘前市営)・長:八戸市長根公園野球場・メ:メイプルスタジアム（六戸町）・黒:黒石市営球場

(47チーム)

大ブロックⅠ 1～23
大ブロックⅡ 24～47
中ブロックA 1～11
中ブロックB 12～23
中ブロックC 24～35
中ブロックD 36～47

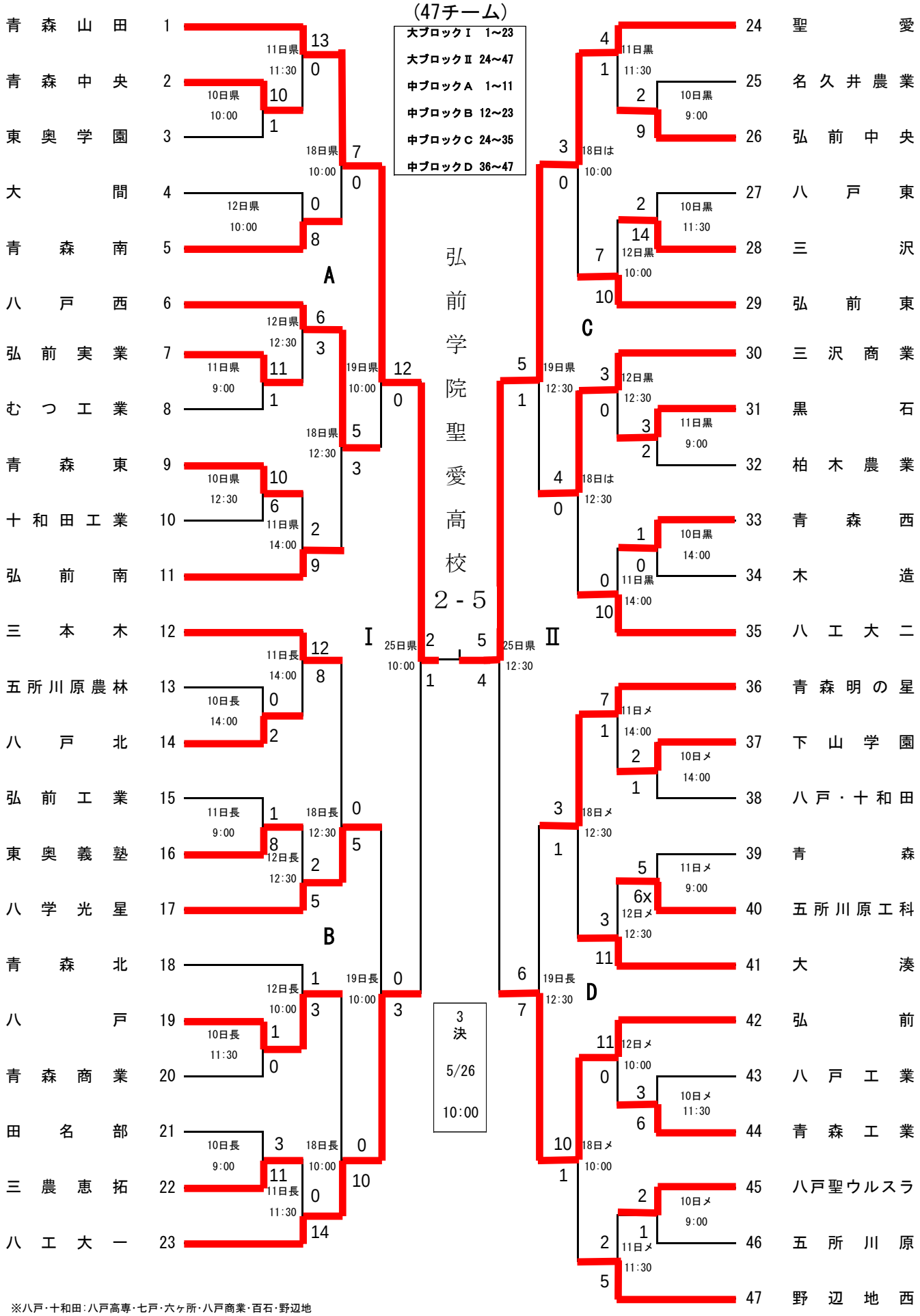

※八戸・十和田:八戸高専・七戸・六ヶ所・八戸商業・百石・野辺地

※ 開会式は行いません